Le NéoBucher

Le projet NéoBucher
ou l'histoire de la renaissance d'un porte-outils
de maraîchage en traction-animale

Courrier
18 rue des Remparts
26 260 CLERIEUX
Tél : +33.6.12.86.24.04
mél : hippotese@free.fr
web : http://hippotese.fr

HIPPOTESE
Le cheval de travail

Siège social :
Montdenis, 73670 St Julien Mt-Denis
Tél : 04.79.59.65.50

Ass. Hippotese (2014-2015)

Hippotese 1986-2015

HIPPOTESE

Le cheval de travail

Groupe Traction Animale du CEP Savoie

+

Groupe Traction Animale ARTAP Franche-Comté

=

Association Hippomobile de Technologie et d'Expérimentation du Sud-Est

Courrier
18 rue des Rempants
26 260 CLERIEUX
Tél : +33 6 12 86 24 04
mél : hippotese@free.fr
web : http://hippotese.fr

HIPPOTESE
Le cheval de travail

Siège social :
Montdenis, 73670 St Julien Mt-Denis
Tél : 04.79.59.65.50

Hippotese 1986-2015

Promouvoir la Traction Animale Moderne

- La recherche technique,
- La formation,
- La collecte et la diffusion d'informations,
- L'organisation de manifestations,
- Et le soutien de ses membres

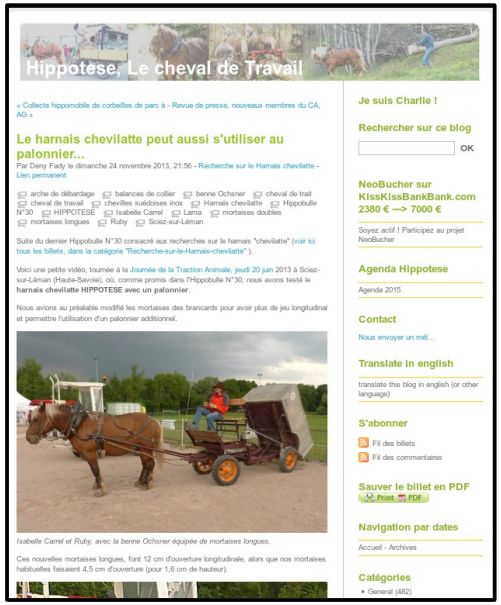

Le Blog

Le Journal Hippobulle

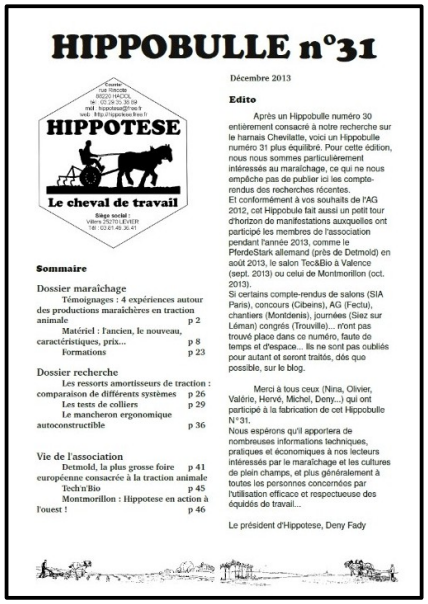

La Lettre mensuelle HippoNews

Le porte-outils Bucher 1930-1960

- **Bucher Guyer AG**, depuis 1930, jusqu'en 1960
- Légumes de plein champ, maraîchage
- Relevage des outils, châssis simple

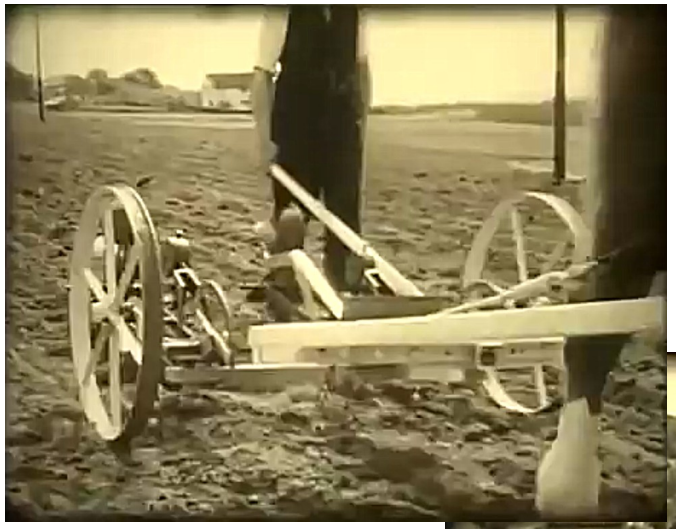

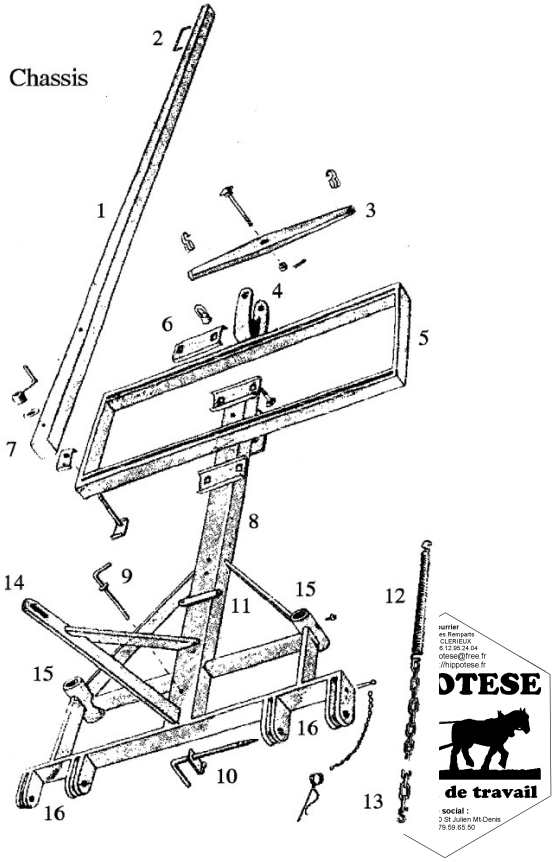

Le porte-outils Bucher

- **2 rangs** (3 rangs possibles),
- **2 systèmes de Correction de trajectoire**,
- **Adapté pour 1 cheval** (2 chevaux possibles)

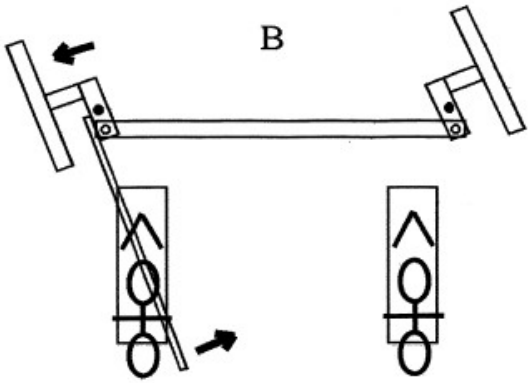

Système d'auto-conduite

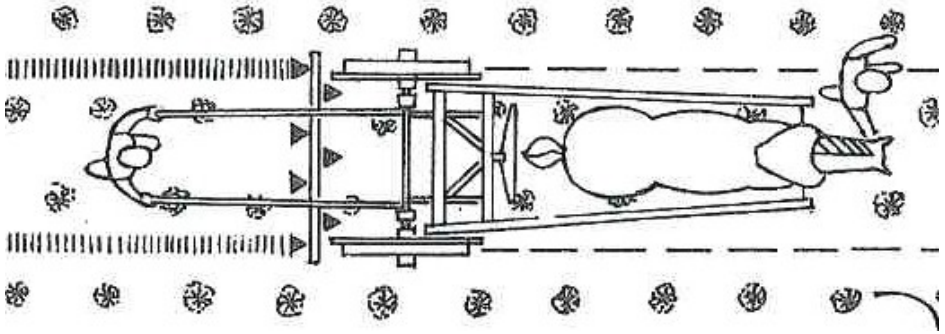

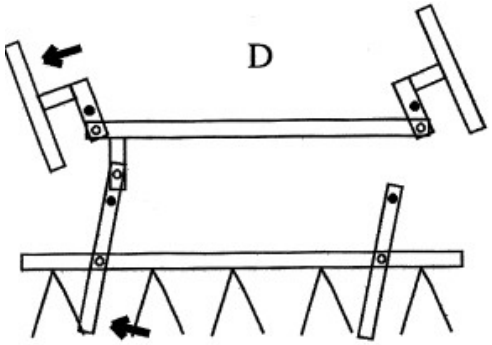

Système d'auto-conduite combinée

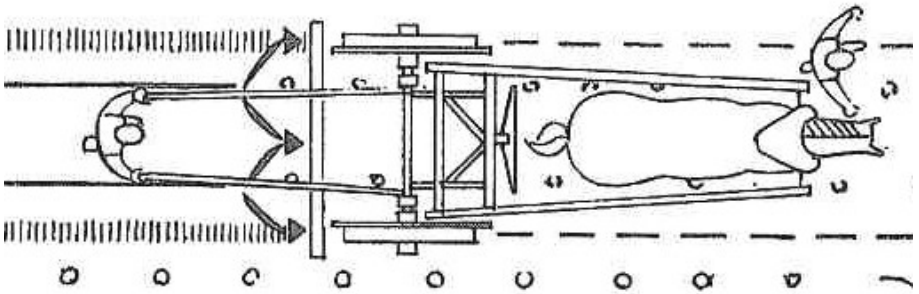

Le porte-outils Bucher

- Découvert en **1990** à Hippotese
- Diffusion des manuels techniques (Hippobulle)
- **Pourrait-on refabriquer cet outil ?**

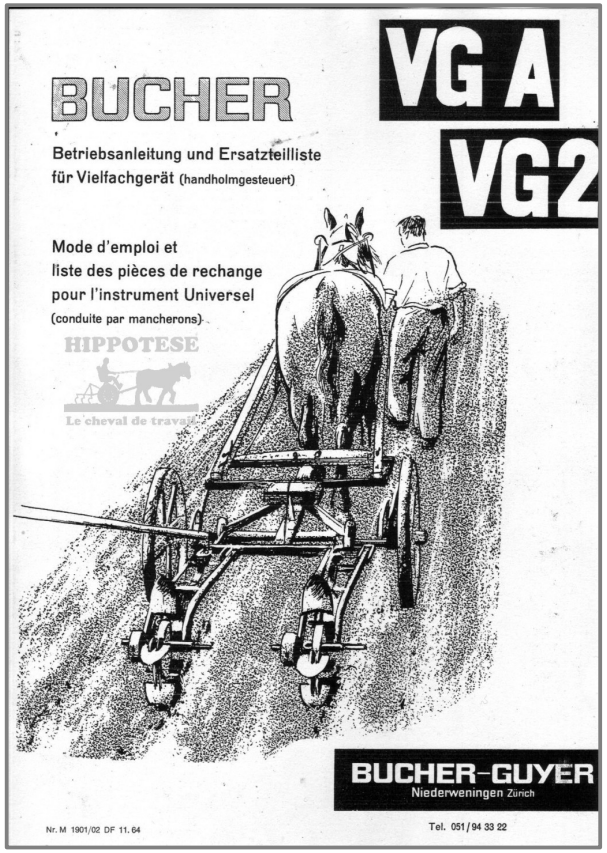

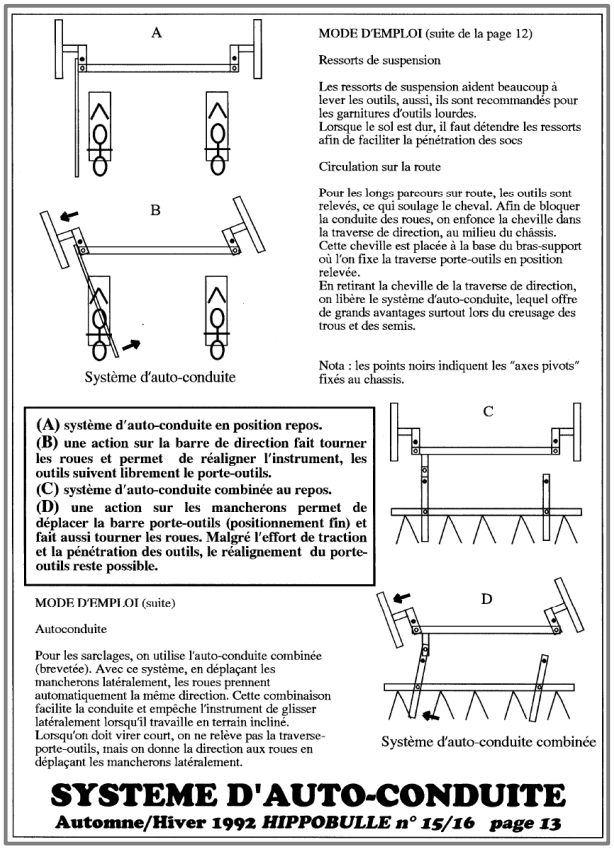

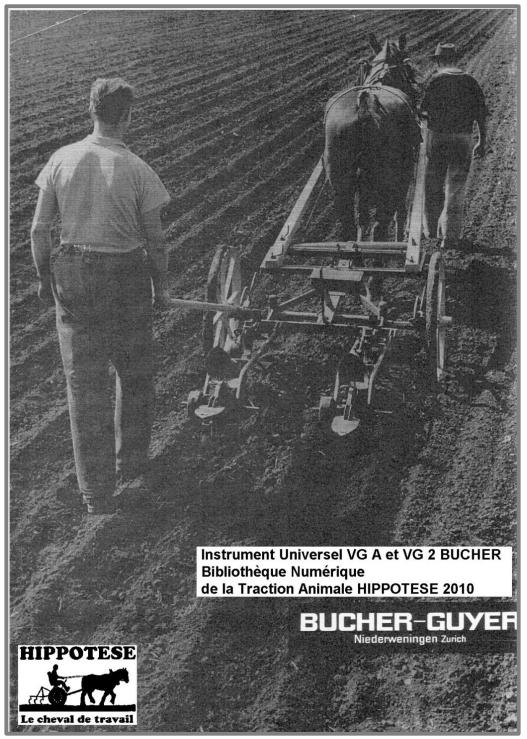

Le porte-outils Bucher

- **De 2000 à 2008**, achat par Hippotese de plus de 20 porte-outils Bucher d'occasion en Suisse.
- **Il faudrait refabriquer cet outil !**

Le porte-outils Bucher

- **Depuis 2010**, beaucoup de nouveaux porte-outils
- Aucun n'égale vraiment le Bucher (1 cheval, correction trajectoire, 2 rangs)

Le porte-outils Bucher

- **Juillet 2014**, plans du porte-outils Bucher existant
- Simplification fabrication (limiter le nb de profilés)

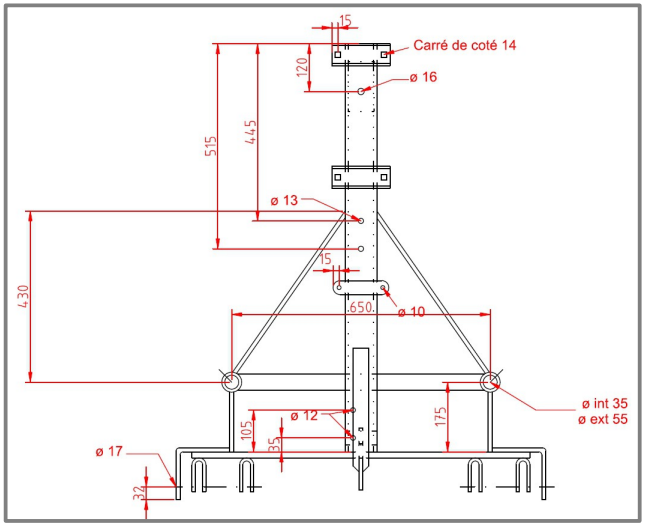

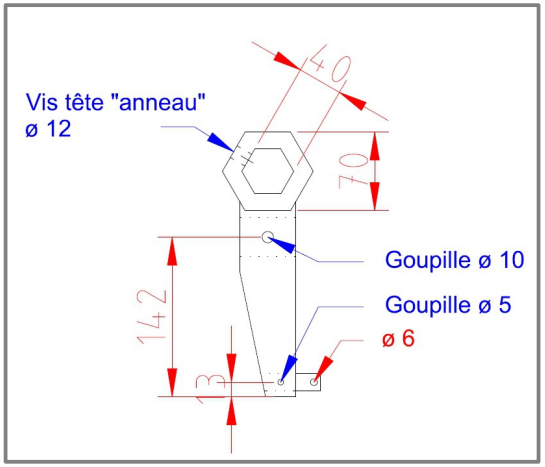

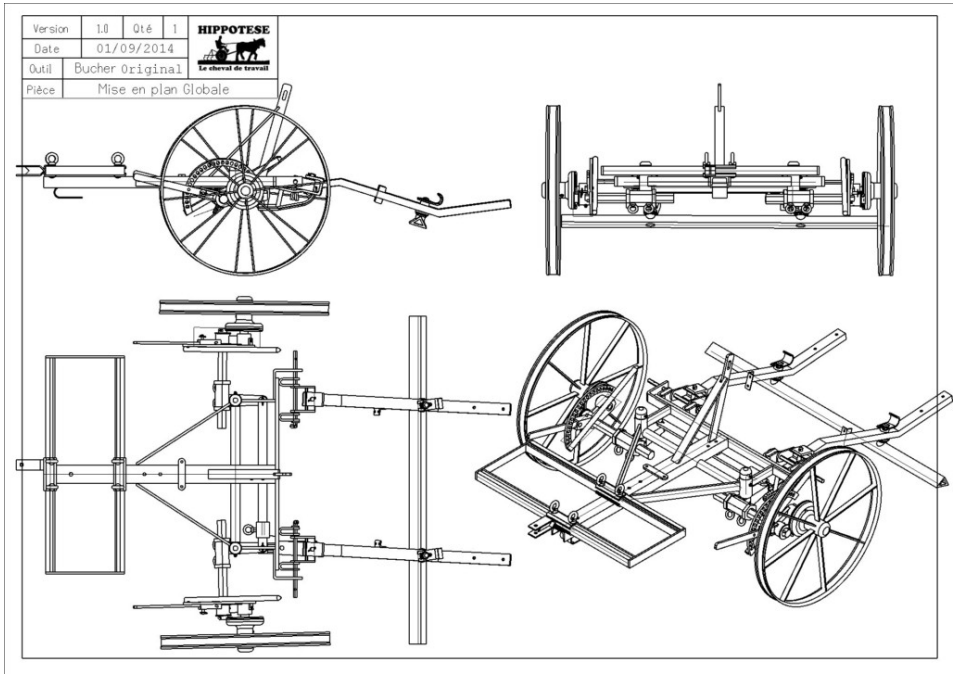

L'idée d'un Néo-Bucher

- **En oct 2014**, Hippotese + Atelier-Paysan
- Réflexion Cahier des Charges d'un **NéoBucher**

Courrier
18 rue des Remparts
26 260 CLERIEUX
Tél : +33 6 12 86 24 04
mél : hippotese@free.fr
web : http://hippotese.fr
HIPPOTESE
Le cheval de travail
Siège social :
Montdenis, 73670 St Julien Mt-Denis
Tél : 04.79.59.65.50

Le Néo-Bucher

- Licence libre " **Creative Common** "
- Autoconstruction possible et encouragée
- Construction possible aussi par des artisans

Le Néo-Bucher

Solutions constructives adaptées :

- Un poste à souder

- Une disqueuse

- Une perceuse (à colonne)

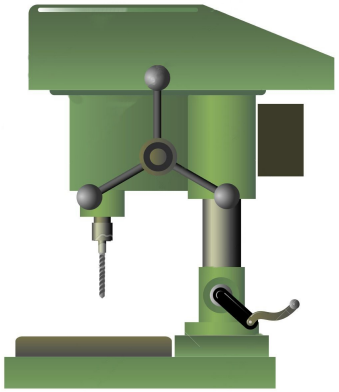

- Des profilés métalliques courants

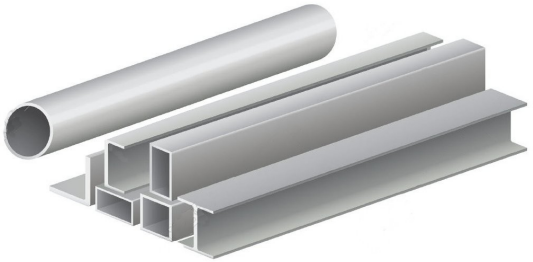

- **Une technologie simple**

Le Néo-Bucher

- **Axel**, élève-ingénieur, à l'Atelier Paysan, (4 mois)
- Études et propositions de solutions d'après Cahier des Charges, réalisation plans 3D...
- Nombreux échanges (20 personnes)

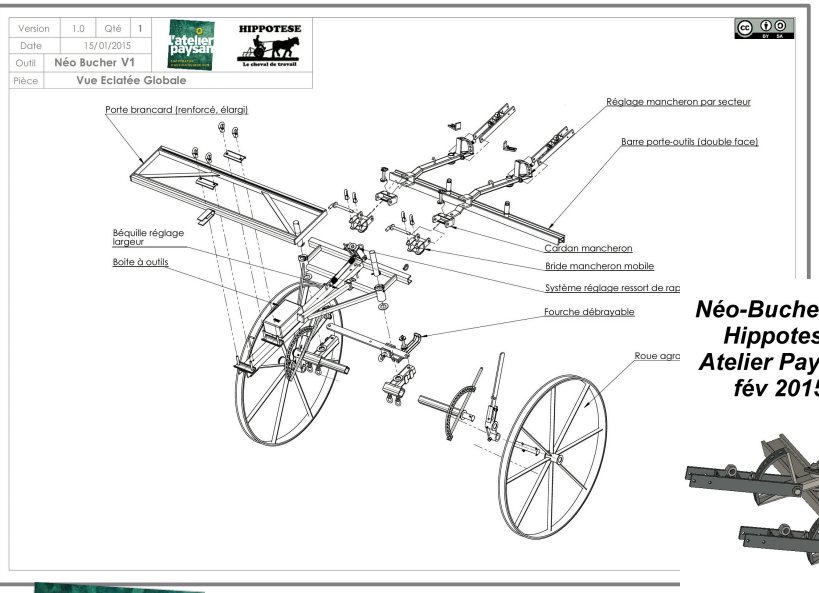

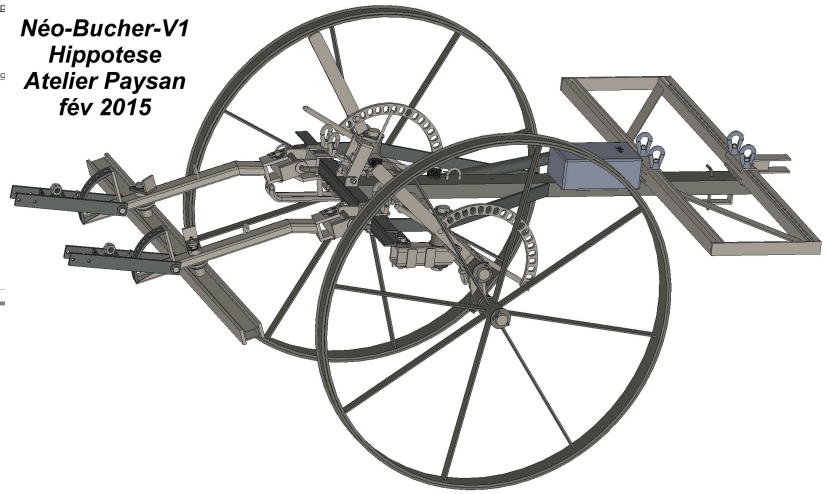

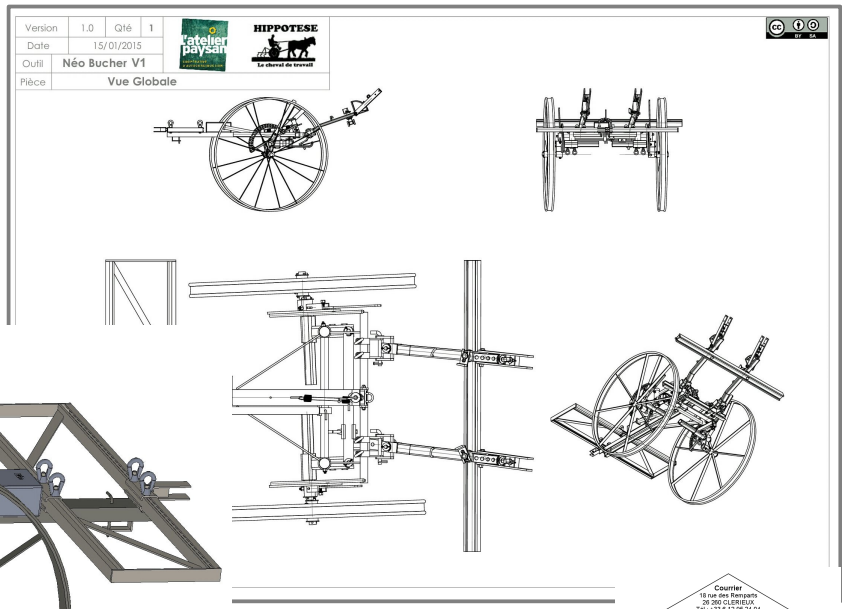

Le Néo-Bucher

- **Février 2015**, stage d'autoconstruction à Valence
- 13 stagiaires, 3 jours, + de 300 heures
- 2 prototypes de **NeoBucher** construits

Le Néo-Bucher

Fin février 2015, finition du **NeoBucher** en vue du **SIA** de **Paris**

Courrier
18 rue des Remparts
26 260 CLERIEUX
Tél : +33.6.12.86.24.04
mél : hippotese@free.fr
web : http://hippotese.fr
HIPPOTESE
Le cheval de travail
Siège social :
Montdenis, 73670 St Julien Mt-Denis
Tél : 04.79.59.65.50

Le NeoBucher

Mars 2015, présentation du **NeoBucher** à Paris

Le NeoBucher

Mars 2015, lancement d'une collecte de financement participatif sur **KissKissBankBank.com**

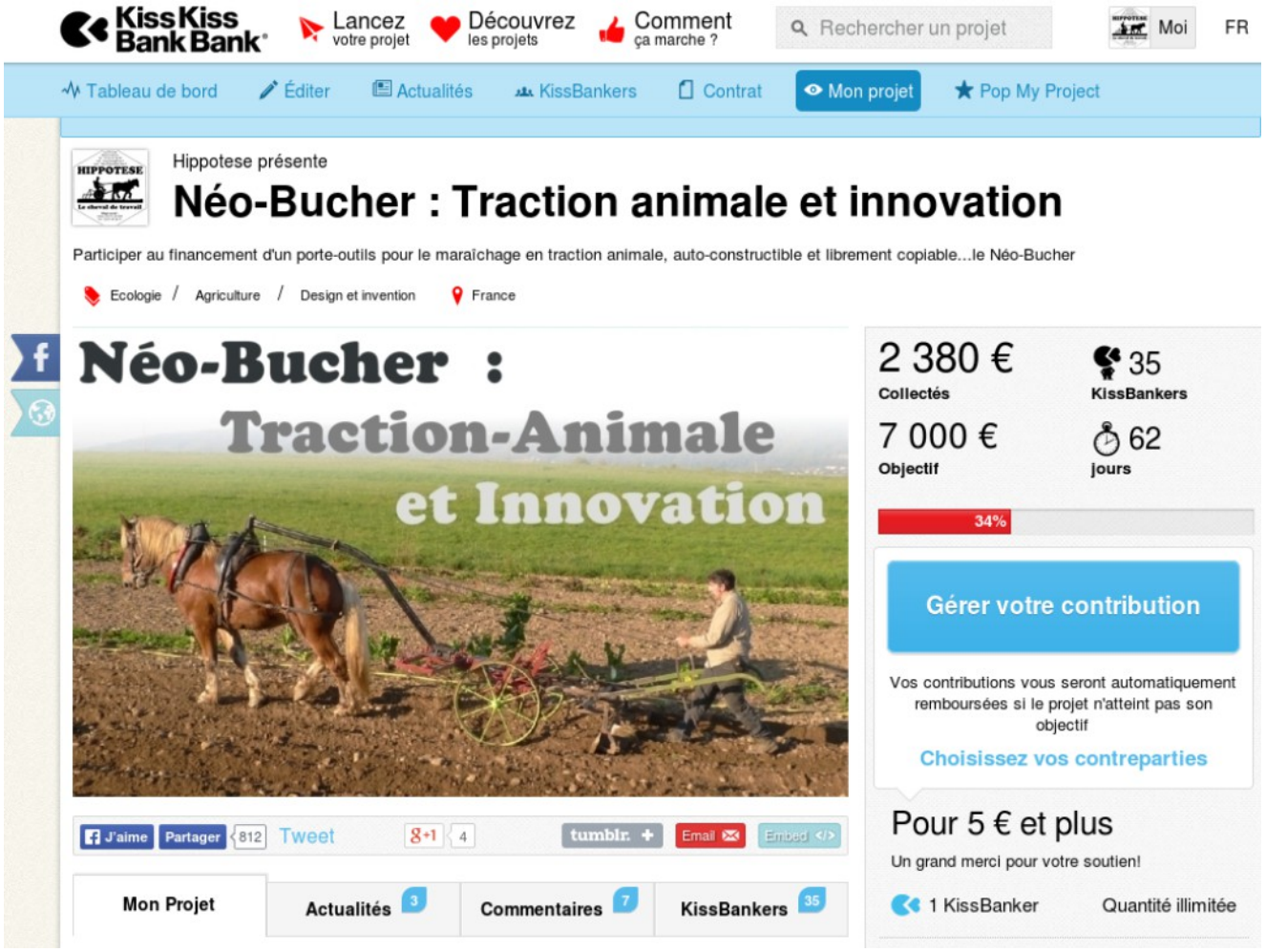

Le NeoBucher

Mars 2015, présentation du prototype et du projet à l'**AG** de la **F**édération **E**uropéenne du **C**heval de **T**rait (**FECTU**), en Italie.

Suite du projet NeoBucher

- Avril-sept 2015 : Essais sur le terrain
- Sept 2015 : Démonstrations au salon Tech&Bio
- Oct 2015 : Modifications des plans
- Fin 2015 : Plans définitifs et tutoriel de fab.
- Début 2016 : Diffusion et Multiplication...

A suivre...

- Merci de votre attention...

Blog : http://hippotese.fr